CFM17 750W 伺服電機 單軸/1-axis

▶ 開放式齒輪齒條驅動
Open Gear Rack

此圖僅供參考，出貨規格詳見尺寸圖面
The picture is just for the reference. Please check the the actual dimensions on the drawing.

最大行程 Maximum Stroke	最高速度 Maximum Speed	馬達容量 Motor Output	齒條 Rack	直線滑軌 Linear Guide
3500mm	2443mm/s	750W	M2	20X15-2支

※ 依減速比不同而異。
The maximum speed depans on different gear ratio.

型號表示方式 Ordering Method

CFM17 - L3/48.87 - 100 - BC-T750W- C 4 -MB-3M

本體型號 Model

■減速比與導程 Reduction Ratio With Lead

	減速比	導程
3	3:1	48.87
5	5:1	29.32
7	7:1	20.94
10	10:1	14.66

行程 Stroke

1000-3500mm
100間隔 100 mm Pitch

■馬達位置 Motor Position

BC	馬達直聯 Motor Direct
BL	直角減速機 Right Angle Reduction Machine

■電機安裝標准 Motor installation

T	通用馬達安裝標準:
	三菱 Mitsubishi
	台達 Delta
	安川 Yaskawa
P	松下馬達安裝標準

■馬達容量 Motor Output

400W	-
750W	750W
1000W	-

■原點感應器 Home Sensor

	內置型 In Side
A	內置型 In Side
	外掛型 Out Side
C	外掛型 Out Side
無	SENSOR No Sensor
E	無 SENSOR No Sensor

■端點極限感應器 Limit Sensor

	內置型 In Side
1	1只 1 Pc
2	2只 2 Pc
	外掛型 Out Side
3	1只 1 Pc
4	2只 2 Pc
無	SENSOR No Sensor
5	無 SENSOR No Sensor

■馬達廠牌 Motor Brand

MB-3M	含電機，廠家安裝三菱帶剎車電機，線長3米
ZMB	不含電機,客戶自己安裝三菱帶剎車電機
KMB	不含電機,客戶提供三菱帶剎車電機,廠家安裝

※若無煞車則B不表示。
※If No Brake,No B Description.

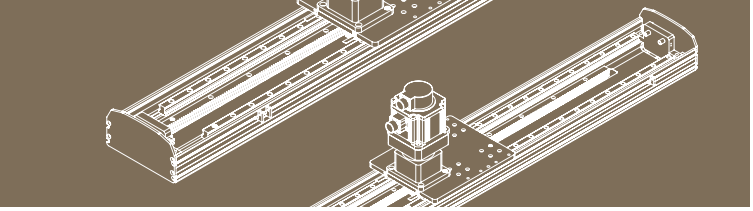

基本仕樣 Specification

規格 Spec						
位置重復精度 Repeatability (mm)			±0.04			
驅動功率 Driving Power (W)			750			
行星減速機減速比 Reduction ratio			3:1	5:1	7:1	10:1
齒輪導程 Gear Lead (mm)			48.87	29.32	20.94	14.66
最高速度 Maximum Speed (mm/s)			2443	1466	1047	733
最大可搬重量 Maximum Payload	水平使用 Horizontal (kg)		31	63	83	102
	垂直使用 Vertical (kg)		9	18	25	33
定格推力 Rated Thrust (N)			240	480	640	961
標準行程 Stroke Pitch (mm)			1000-3500mm/100間隔 100mm Pitch			
馬達額定轉速 (RPM)			3000			
原點感應器 Home Sensor	外掛 Outside		EE-SX672(NPN)/FC-SPX303Z-2M(NPN)			
	內置 Built-In		EE-SX674(NPN)/FC-SPX307Z-2M(NPN)			

※馬達加減速設定0.2秒。
Acceleration and deacceleration value is set 0.2 second.

感應器接線圖<原點及端點> Sensor Layout

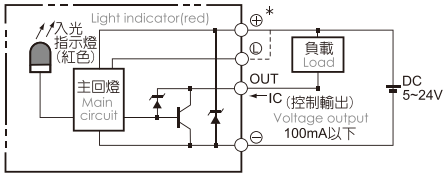

容許負載力距表 Allowable Overhang

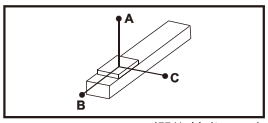

(單位 Unit : mm)

水平安裝 Horizontal Installation		A	B	C
3:1	10kg	991	837	587
	14kg	687	531	398
	31kg	294	244	188
5:1	25kg	1396	643	557
	38kg	892	411	356
	63kg	510	218	193
7:1	35kg	1666	547	538
	55kg	1030	331	328
	83kg	654	206	204
10:1	50kg	1789	443	456
	70kg	1238	290	302
	102kg	827	185	193

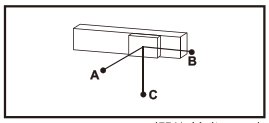

(單位 Unit : mm)

壁掛安裝 Wall Installation		A	B	C
3:1	8kg	777	1009	1281
	15kg	389	521	658
	33kg	188	237	294
5:1	21kg	681	790	1689
	36kg	374	430	949
	63kg	193	218	511
7:1	30kg	633	644	1961
	50kg	365	369	1143
	83kg	204	206	656
10:1	45kg	521	506	2027
	65kg	331	218	1349
	102kg	193	185	829

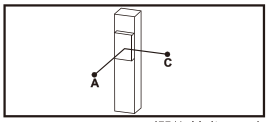

(單位 Unit : mm)

垂直安裝 Vertical Installation		A	C
3:1	5kg	1215	1215
	9kg	644	644
	-	-	-
5:1	8kg	1639	1639
	13kg	1083	1083
	18kg	868	868
7:1	10kg	1922	1922
	14kg	1377	1377
	25kg	769	769
10:1	13kg	1770	1770
	20kg	1174	1174
	33kg	688	688

靜態容許負載慣量 Static Loading Moment

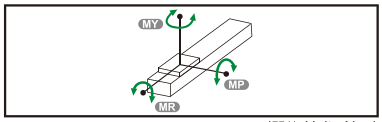

(單位 Unit : N.m)

MY	1032
MP	1034
MR	908

※力距表所表示的數據，代表重心。
The torque value in the chart indicate the center of gravity.
※符合型錄規範的正常使用下，保證壽命為10000公里。
Operation life is 10,000km when the product is using under the specified conditions.
※倒吊使用無法套用標準規範，如有需求請洽詢我司業務。
Data information is not for ceiling-mount inverse use. Contact us for the details if you want to apply ceiling-mount inverse usage.

搭配伺服馬達一覽表 Suitable Motor Brand

廠牌 Brand	馬達記號 Mark	煞車有無 Brake	馬達容量 Watt	電源電壓 AC-Voltage	伺服馬達型號 Motor Model	驅動器型號 Driver Model
三菱 Mitsubishi	M	無煞車(水平仕樣) No Brake (Horizontal Type)	750	220	HG-KN73J-S100	MR-JE-70A
		有煞車(垂直仕樣) With Brake (Vertical Type)	750	220	HG-KN73BJ-S100	MR-JE-70A
松下 Panasonic	P	無煞車(水平仕樣) No Brake (Horizontal Type)	750	220	MHMF082L1U2M	MCDLN35SE
		有煞車(垂直仕樣) With Brake (Vertical Type)	750	220	MHMF082L1V2M	MCDLN35SE
台達 Delta	T	無煞車(水平仕樣) No Brake (Horizontal Type)	750	220	ECM-B3M-C20807RS1	ASD-B3-0721-L
		有煞車(垂直仕樣) With Brake (Vertical Type)	750	220	ECM-B3M-C20807SS1	ASD-B3-0721-L

馬達外露
Motor Exposed

BC 馬達外露 Motor Exposed

2D CAD 3D CAD

● CAD圖面可至 www.cf16.com 下載 ●

單位 Unit : mm

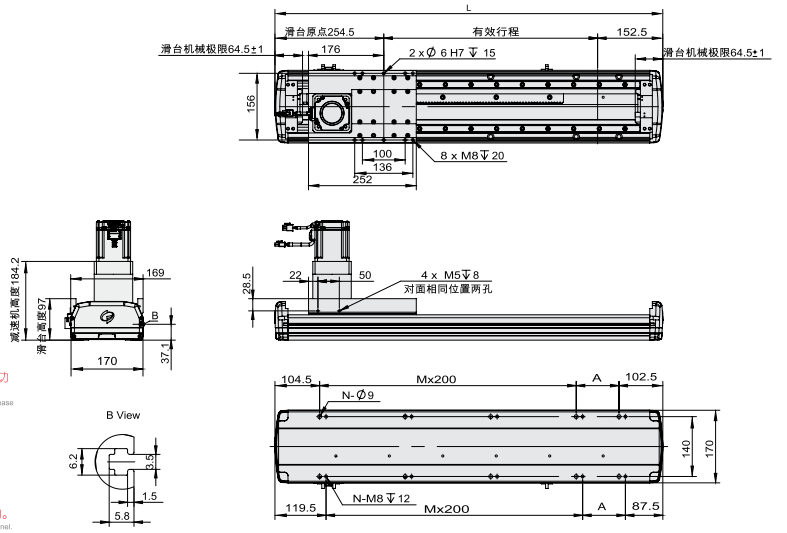

※ 1:馬達尺寸和出力是以750W爲準。搭配其它功率馬達請與本公司技術人員確認。
1: The motor size and the output is 750 w. With other power motor, please confirm with our company technical personnel.

※ 2:本體安裝標準型爲上下螺紋孔安裝。
2:The installation of the ontology standard thread hole up and down.

※ 3:馬達僅爲直接式安裝。
3: the motor is only directly type installation.

※ 4:重量不含馬達。
4: the weight without motor.

※ 5:當行程超過3500mm時，請向技術人員洽詢。
5: when travel more than 3500 mm, please inquire to technical personnel.

有效行程 stroke	1000	1100	1200	1300	1400	1500	1600	1700	1800	1900	2000	2100	2200	2300	2400	2500	2600	2700	2800	2900	3000	3100	3200	3300	3400	3500
L	1407	1507	1607	1707	1807	1907	2007	2107	2207	2307	2407	2507	2607	2707	2807	2907	3007	3107	3207	3307	3407	3507	3607	3707	3807	3907
A	200	100	200	100	200	100	200	100	200	100	200	100	200	100	200	100	200	100	200	100	200	100	200	100	200	100
M	5	6	6	7	7	8	8	9	9	10	10	11	11	12	12	13	13	14	14	15	15	16	16	17	17	18
N	14	16	16	18	18	20	20	22	22	24	24	26	26	28	28	30	30	32	32	34	34	36	36	38	38	40
KG	31	32.7	34.4	36.1	37.8	39.5	41.2	42.9	44.6	46.3	48	49.7	51.4	53.1	54.8	56.5	58.2	59.9	61.6	63.3	65	66.7	68.4	70.1	71.8	73.5

含拖链 Including Drag Chains

2D CAD 3D CAD

● CAD圖面可至 www.cf16.com 下載 ●

單位 Unit : mm

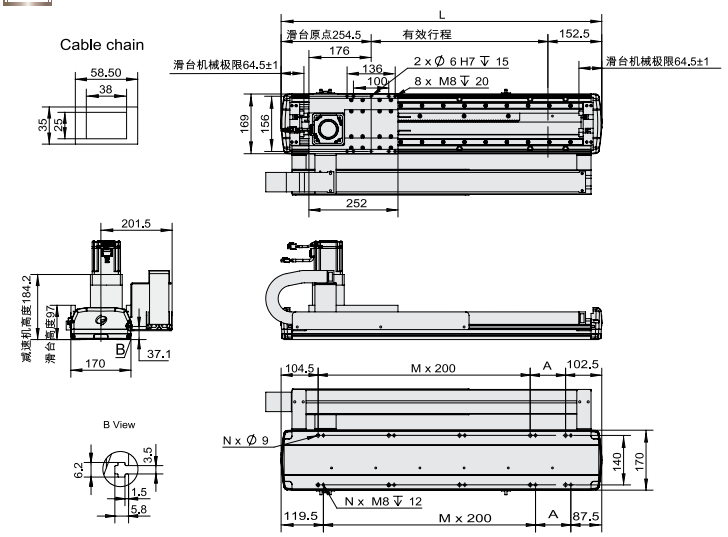

※ 1:馬達尺寸和出力是以750W爲準。搭配其它功率馬達請與本公司技術人員確認。
1: The motor size and the output is 750 w. With other power motor, please confirm with our company technical personnel.

※ 2:本體安裝標準型爲上下螺紋孔安裝。
2:The installation of the ontology standard thread hole up and down.

※ 3:馬達僅爲直接式安裝。
3: the motor is only directly type installation.

※ 4:重量不含馬達。
4: the weight without motor.

※ 5:當行程超過3500mm時，請向技術人員洽詢。
5: when travel more than 3500 mm, please inquire to technical personnel.

有效行程 stroke	1000	1100	1200	1300	1400	1500	1600	1700	1800	1900	2000	2100	2200	2300	2400	2500	2600	2700	2800	2900	3000	3100	3200	3300	3400	3500
L	1407	1507	1607	1707	1807	1907	2007	2107	2207	2307	2407	2507	2607	2707	2807	2907	3007	3107	3207	3307	3407	3507	3607	3707	3807	3907
A	200	100	200	100	200	100	200	100	200	100	200	100	200	100	200	100	200	100	200	100	200	100	200	100	200	100
M	5	6	6	7	7	8	8	9	9	10	10	11	11	12	12	13	13	14	14	15	15	16	16	17	17	18
N	14	16	16	18	18	20	20	22	22	24	24	26	26	28	28	30	30	32	32	34	34	36	36	38	38	40
KG	31	32.7	34.4	36.1	37.8	39.5	41.2	42.9	44.6	46.3	48	49.7	51.4	53.1	54.8	56.5	58.2	59.9	61.6	63.3	65	66.7	68.4	70.1	71.8	73.5

MEMO